Ditec
ENTREMATIC

Ditec QIK80EH

Elektromechanische Schranke

(Originalanweisungen)

IP2085 DE
Technisches Handbuch

www.ditecentrematic.com

Inhaltsverzeichnis

	Thema	Seite
1.	Allgemeine Sicherheitshinweise	4
2.	**EG-Konformitätserklärung**	**5**
2.1	Maschinenrichtlinie	5
3.	**Technische angaben**	**6**
3.1	Hinweise zum Gebrauch	6
4.	**Installationsbeispiel**	**7**
5.	Abmessungen	8
6.	**Hauptkomponenten**	**9**
7.	Mechanische Installation	10
8.	**Bauminstallation**	**11**
9.	Baumauswuchtung	12
10.	**Wahl der Öffnungsrichtung**	**13**
11.	Einstellung der Endschalter	14
12.	**Zugang zur elektronischen Steuerung**	**14**
13.	Elektrische Anschlüsse	15
14.	**Regelmäßiger Wartungsplan**	**15**
	Bedienungsanleitung	17

Zeichenerklärung

Dieses Symbol verweist auf Anweisungen oder Hinweise zur Sicherheit, auf die besonders geachtet werden muss.

Dieses Symbol verweist auf nützliche Informationen für den korrekten Betrieb des Produkts.

3. Technische angaben

	QIK80EH
Stromversorgung	230 V~ / 50/60 Hz
Stromaufnahme	1,2 A
Drehmoment	200 Nm
Dämmklasse	Klasse 1
Öffnungszeit	6÷12 s/90°
Schließzeit	6÷12 s/90°
Baumlänge (max)	7950 mm
Betriebsklasse	4 - INTENSIV
Einschaltdauer	S2 = 50 Min. S3 = 50%
Temperatur	min -20° C max +55° C
Schutzgrad	IP24D
Elektronische Steuerung	EL34

1 Hinweise zum Gebrauch

Betriebsklasse: 4 (mindestens 10 Jahre Verwendung bei 100 Zyklen täglich, bzw. 5 Jahre bei 200 Zyklen täglich).
Verwendung: INTENSIV (für Eingänge von Wohnhäusern, Industriewerken, Geschäften und Parkplätzen mit Fahrzeugzufahrt oder mit intensivem Personenverkehr).

- Die Betriebsleistungen beziehen sich auf das empfohlene Gewicht (ca. 2/3 des zulässigen Höchstgewichts). Die Verwendung mit dem zulässigen Höchstgewicht kann die oben angegebenen Betriebsleistungen mindern.
- Die Betriebsklasse, die Betriebszeiten und die Anzahl aufeinander folgender Zyklen sind Richtwerte. Sie wurden mit Hilfe statistischer Verfahren unter durchschnittlichen Betriebsbedingungen ermittelt und können im Einzelfall abweichen.
- Jeder Eingangsantrieb weist veränderliche Faktoren auf, wie: Reibung, Ausgleichvorgänge sowie Umweltbedingungen können sowohl die Lebensdauer als auch die Qualität der Funktionsweise des Eingangsantriebs oder eines Teils seiner Bauteile (wie z.B. die Automatiksysteme) grundlegend verändern. Es ist Aufgabe des Installationstechnikers, für die einzelne Situation entsprechende Sicherheitskoeffizienten vorzusehen.

IP2085DE - 2013-05-10

4. Installationsbeispiel

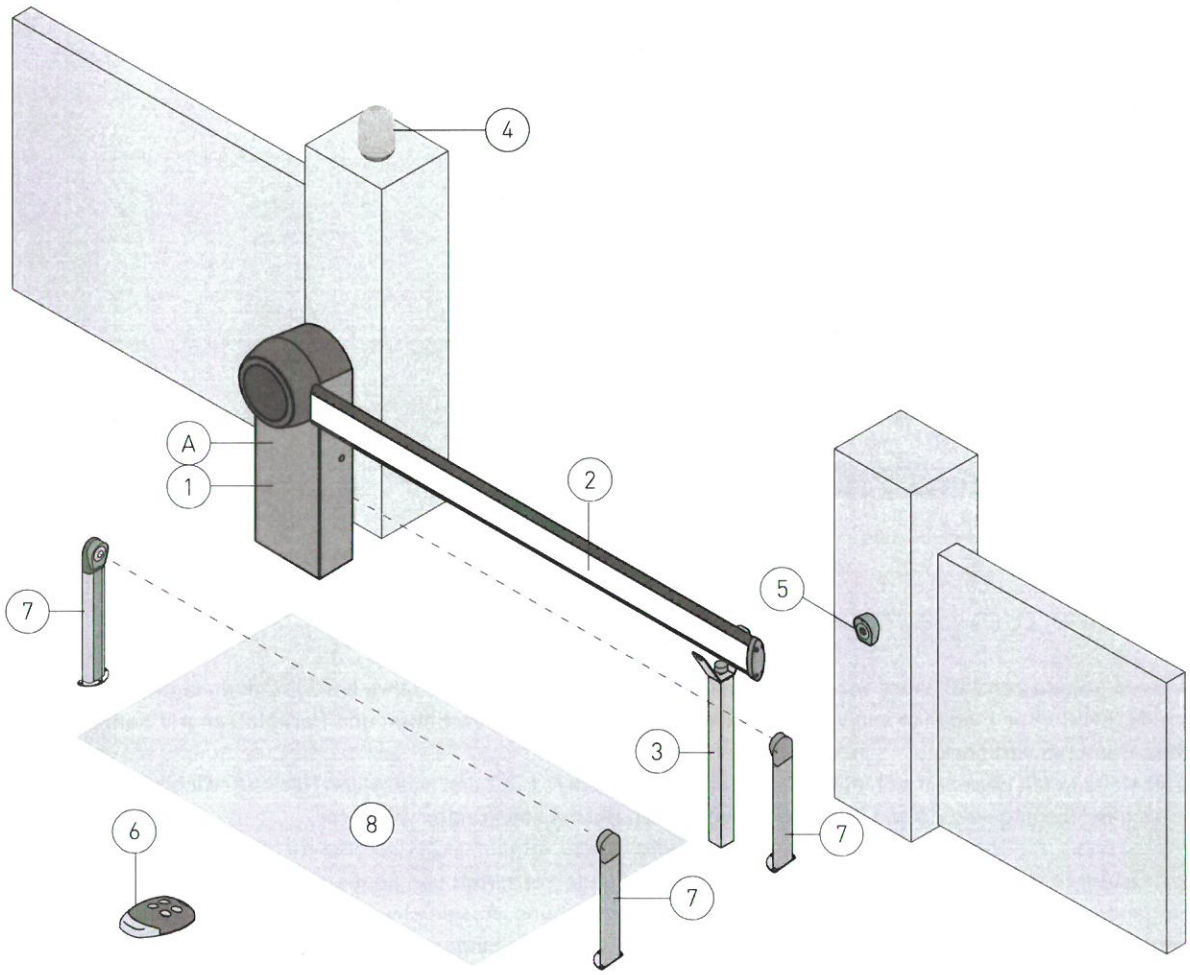

Bez.	Code	Beschreibung
1	QIK80EH	Schrankengehäuse
	QIK80Z	Befestigungsauflage für Schrankengehäuse
2	QIKC40	Baum 3975 mm
	QIKCG	Baumverbindung
	QIKLUX	Beleuchtungssatz für Baum
	QIKC	Verpackung mit 10 Rückstrahlern für den Baum
	QIKAM	Pendelstütze
	QIKGR	Aluminium-Hängegitter 2000 mm
3	QIKAF	Auflagepfosten
	QIKAFE	Auflagepfosten mit elektromagnetischer Verriegelung
	QIKAFZ	Befestigungsunterlage für Auflagepfosten
4	LAMPH	Blinkt
5	XEL5	Schlüsselwählschalter
	LAN4	Kombinationstastatur
	LAN7	Karten-Decoder
	XELCA	Säule für Steuerungszubehör
6	GOL4	Fernbedienung
7	XEL2	Lichtschranken
	XELCB	Säule für Lichtschranken
8	LAB9	Schleifenauswerter für Durchgangskontrolle
A		Die Stromversorgung an einen allpoligen zertifizierten Schalter mit Mindestöffnungsabstand der Kontakte von 3 mm anschließen (nicht mitgeliefert). Der Netzanschluss muss in einem unabhängigen und von den Anschlüssen an die Steuer- und Sicherheitseinrichtungen getrennten Kanal erfolgen.

Die Funktionsgarantie und die angegebenen Leistungen werden nur mit Zubehör und Sicherheitsvorrichtungen von DITEC erzielt.

5. Abmessungen

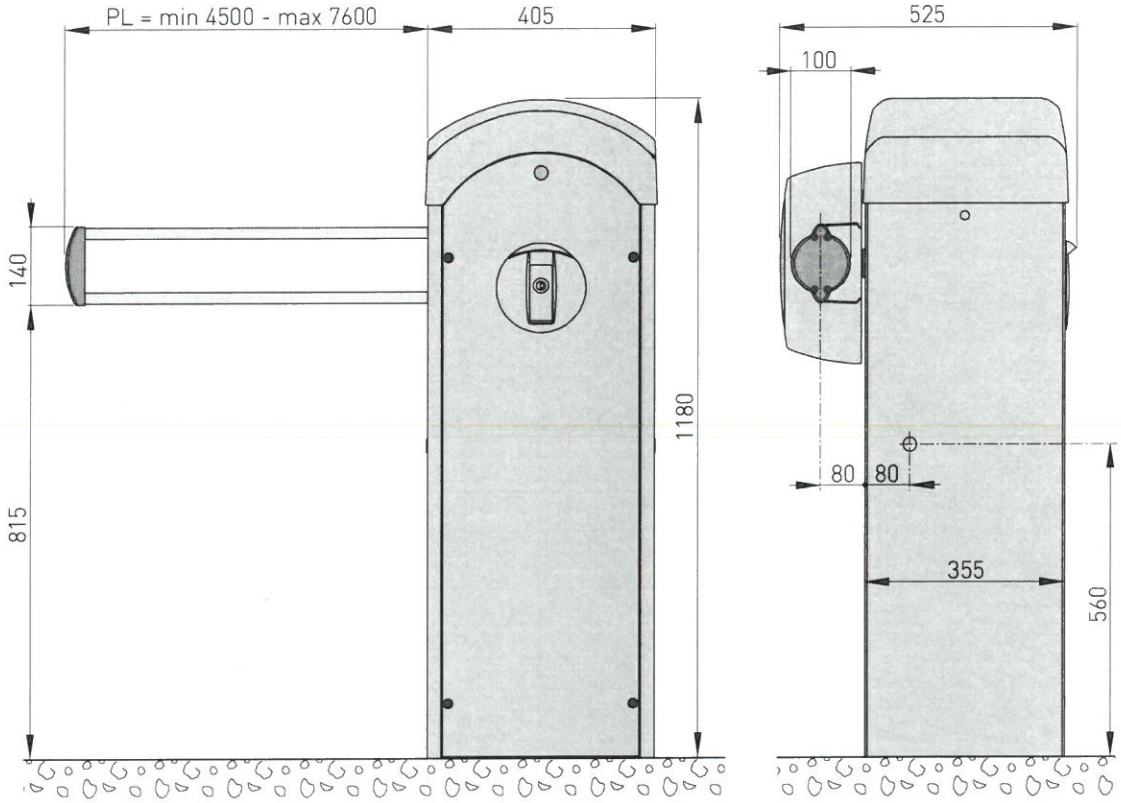

6. Hauptkomponenten

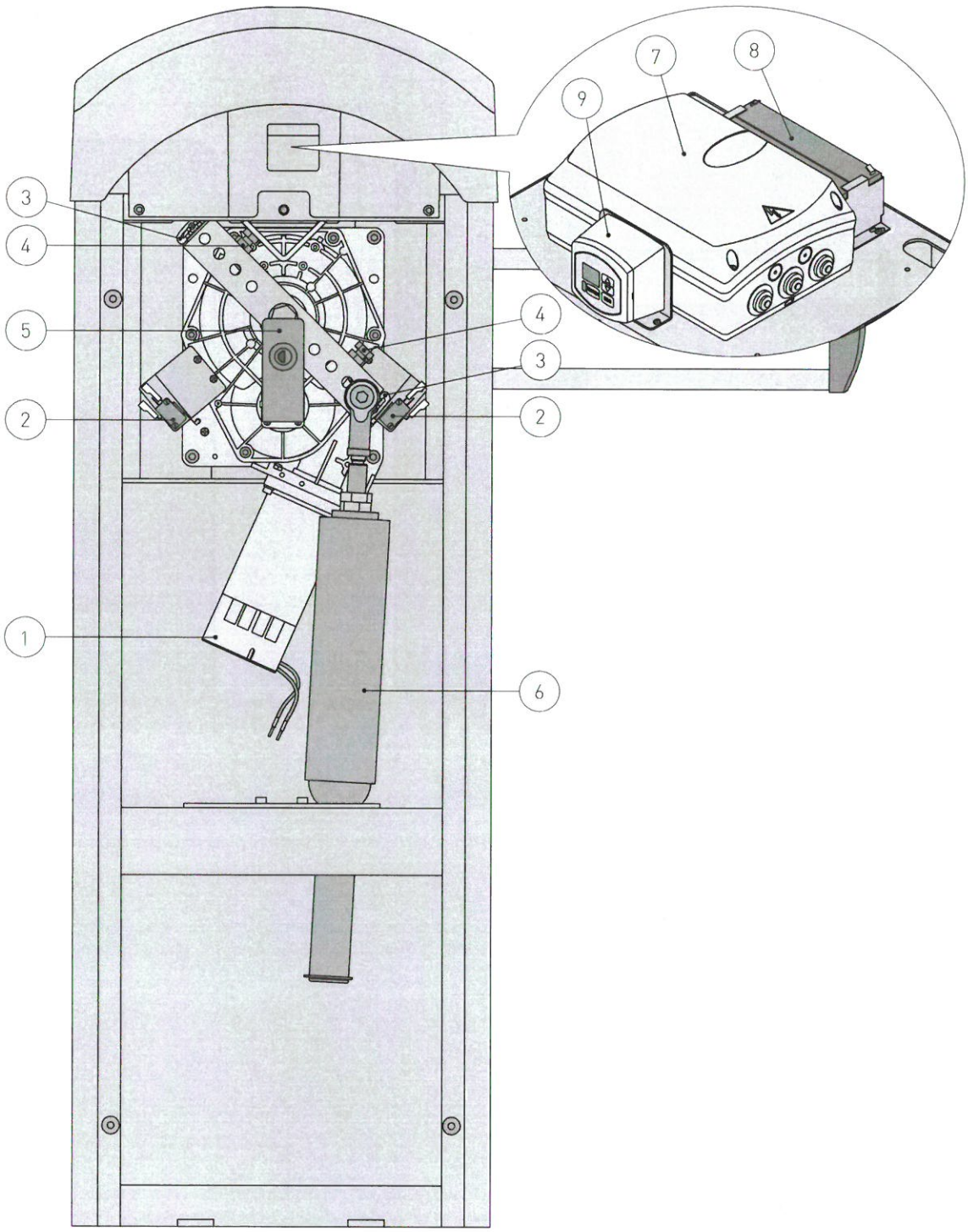

Bez.	Code	Beschreibung
1		Motor 24 V⎓ mit Encoder
2		Öffnungs-/Schließungsendschalter
3		Einstellung Endschalter
4		Einstellung mechanischer Anschlag
5		Schlüsselentriegelung
6		Blaue Feder Ø63 mm
7		Elektronische Steuerung
8	BATKH	USV-Akkusatz
9	MD2	Displaymodul für Diagnostik und erweiterte Steuerung

7. Mechanische Installation

Die Maße sind in mm ausgedrückt, wenn nicht anders angegeben.

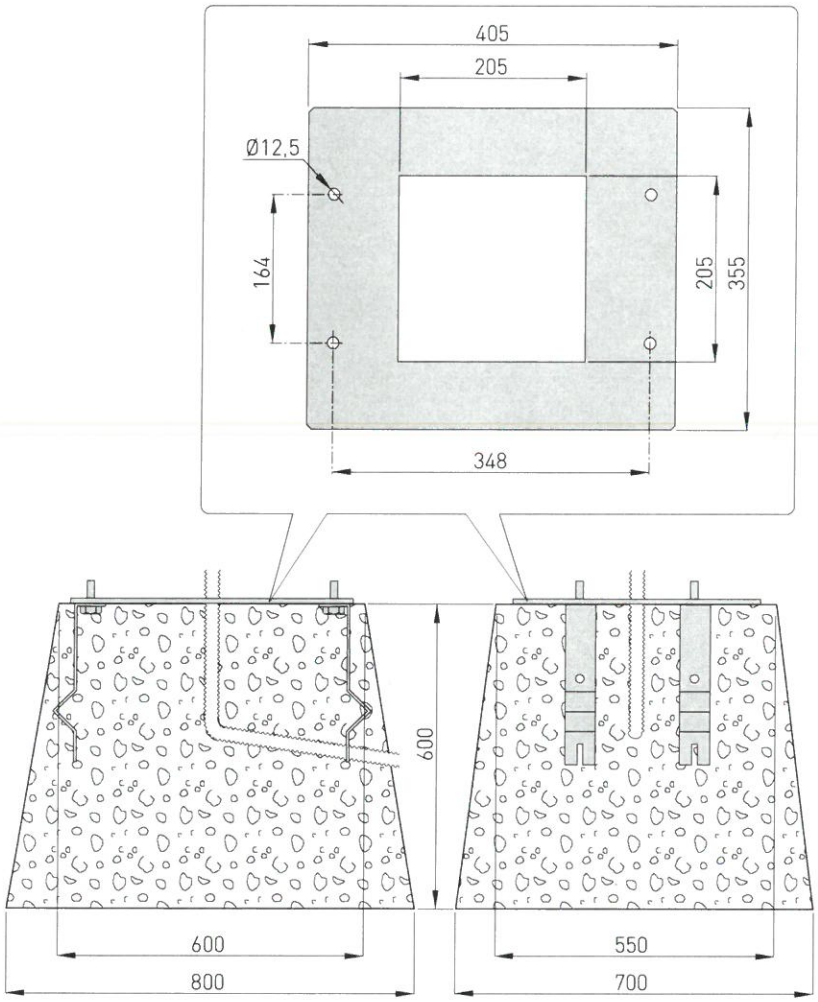

- Sollte am vorhandenen Bodenbelag keine robuste und stabile Befestigung möglich sein, sind eine Bodenplatte mit versenkten Fundamentankern und die Grundplatte QIK80Z vorzusehen, die nivelliert und sauber sein muss.
  Elemente aus Eisen oder einem anderen Metall durch die Fundamentanker führen, um die Anker an der Betonbewehrung zu fixieren.
- Die Kabelkanäle durch die mittlere Öffnung der Platte führen.
  ACHTUNG: Die Robustheit und Stabilität der Befestigung sicherstellen.
- Das Schrankengehäuse befestigen.

ANMERKUNG: Zum Öffnen des Gehäuses den Antrieb entriegeln wie auf Seite 18 angegeben und die 4 vorderen Schrauben lösen.

8. Bauminstallation

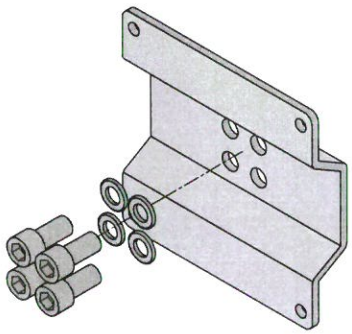

1

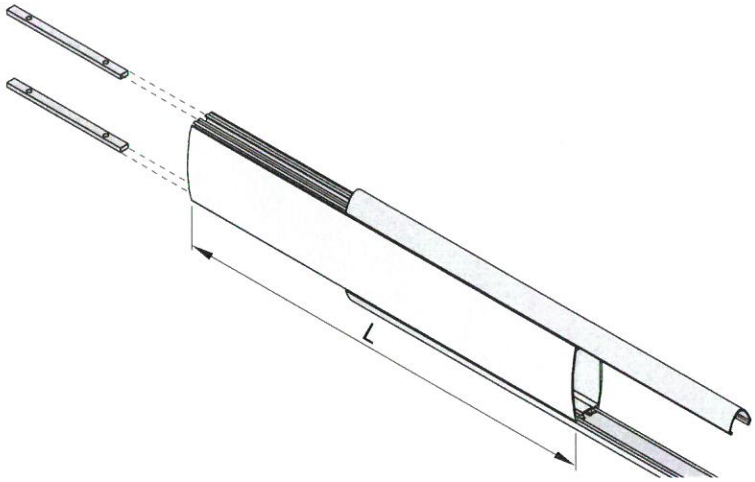

2

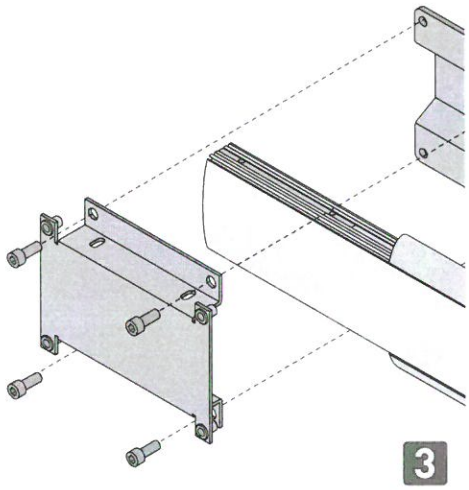

3

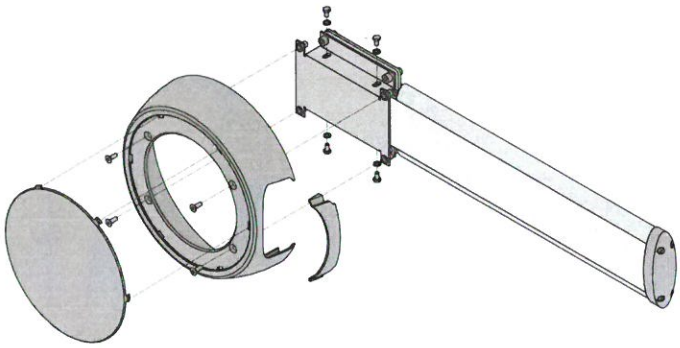

4

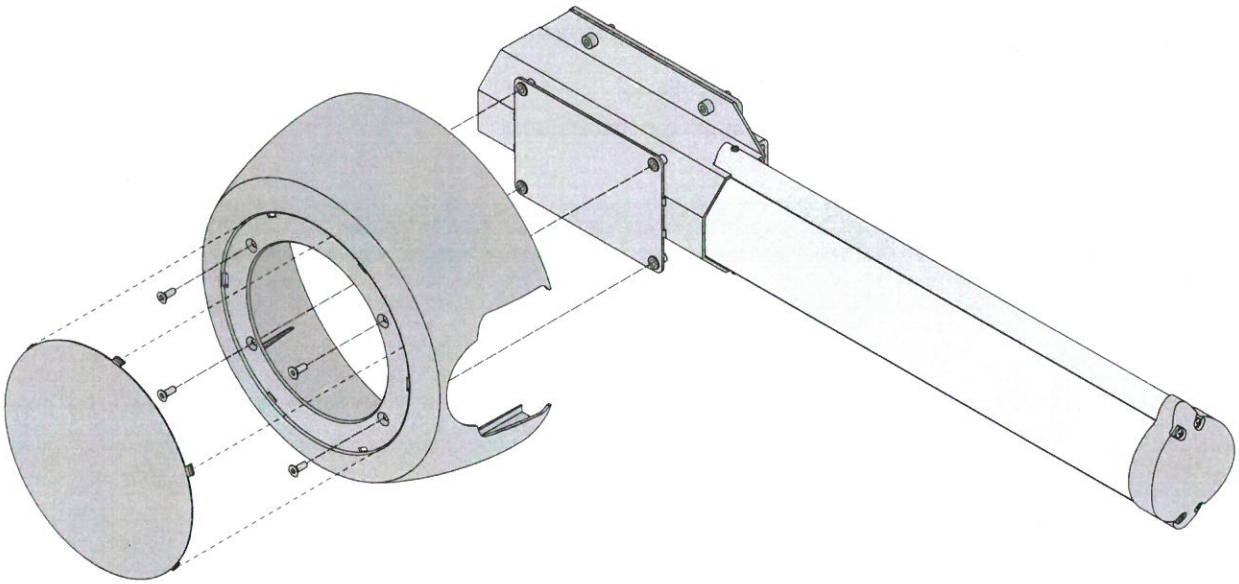

5

- Die Baumlänge auf das Maß L=PL+350 mm kürzen.
- Den Baum wie in der Abbildung dargestellt installieren.